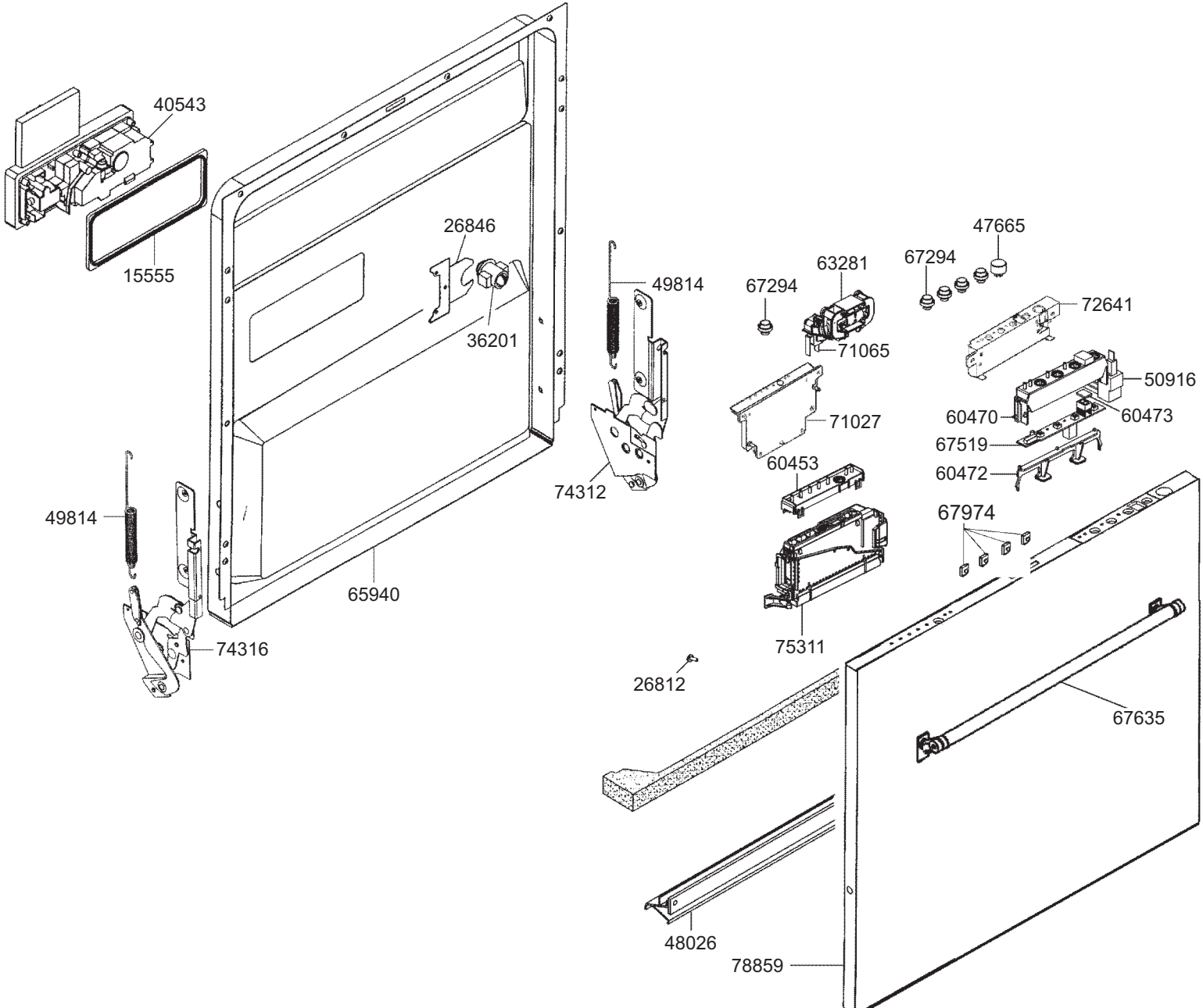
40543
15555
26846
36201
49814
74312
65940
49814
74316
67294
63281
71065
71027
60453
75311
67294
47665
72641
50916
60470
60473
67519
60472
67974
26812
67635
48026
78859

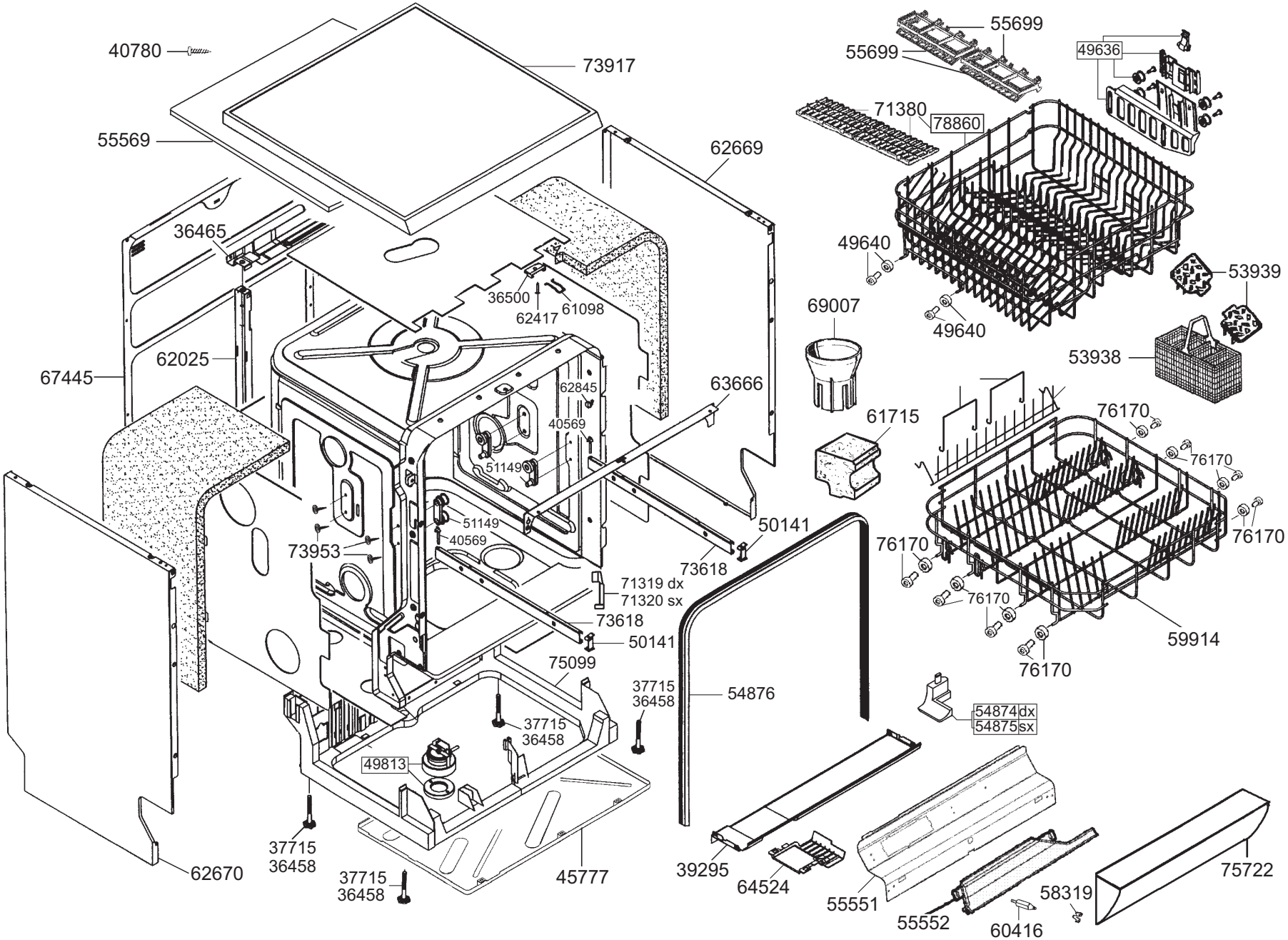
40780
73917
55569
62669
36465
36500
62417
61098
62025
67445
62845
40569
63666
51149
51149
40569
73953
50141
73618
71319 dx
71320 sx
73618
50141
75099
37715
36458
54876
37715
36458
49813
37715
36458
62670
37715
36458
45777
39295
64524
55551
55552
60416
58319
75722
55699
55699
49636
71380
78860
49640
49640
53939
69007
53938
61715
76170
76170
76170
76170
76170
76170
59914
54874dx
54875sx

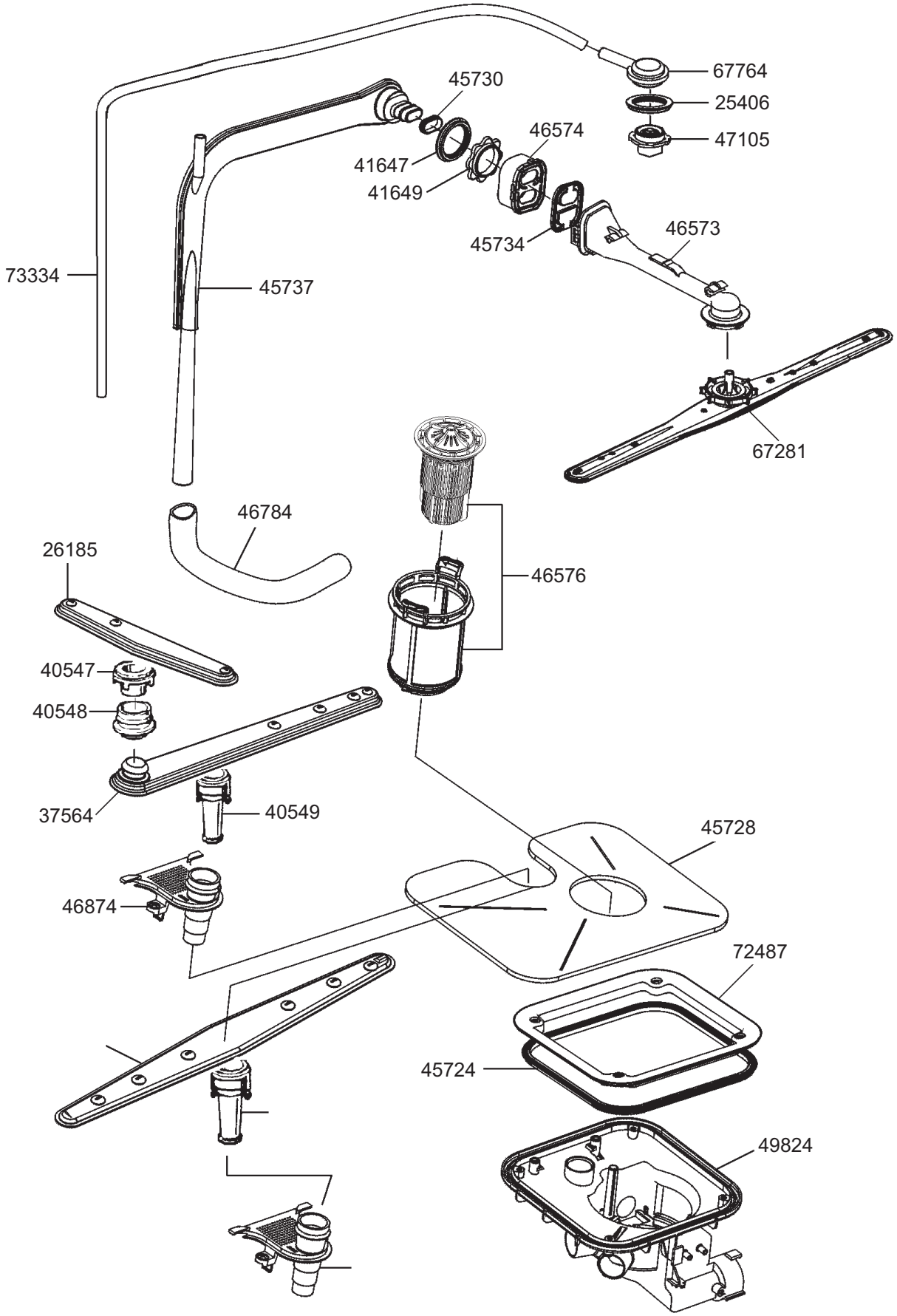
67764
25406
47105
45730
46574
41647
41649
45734
46573
73334
45737
67281
46784
26185
46576
40547
40548
37564
40549
45728
46874
72487
45724
49824

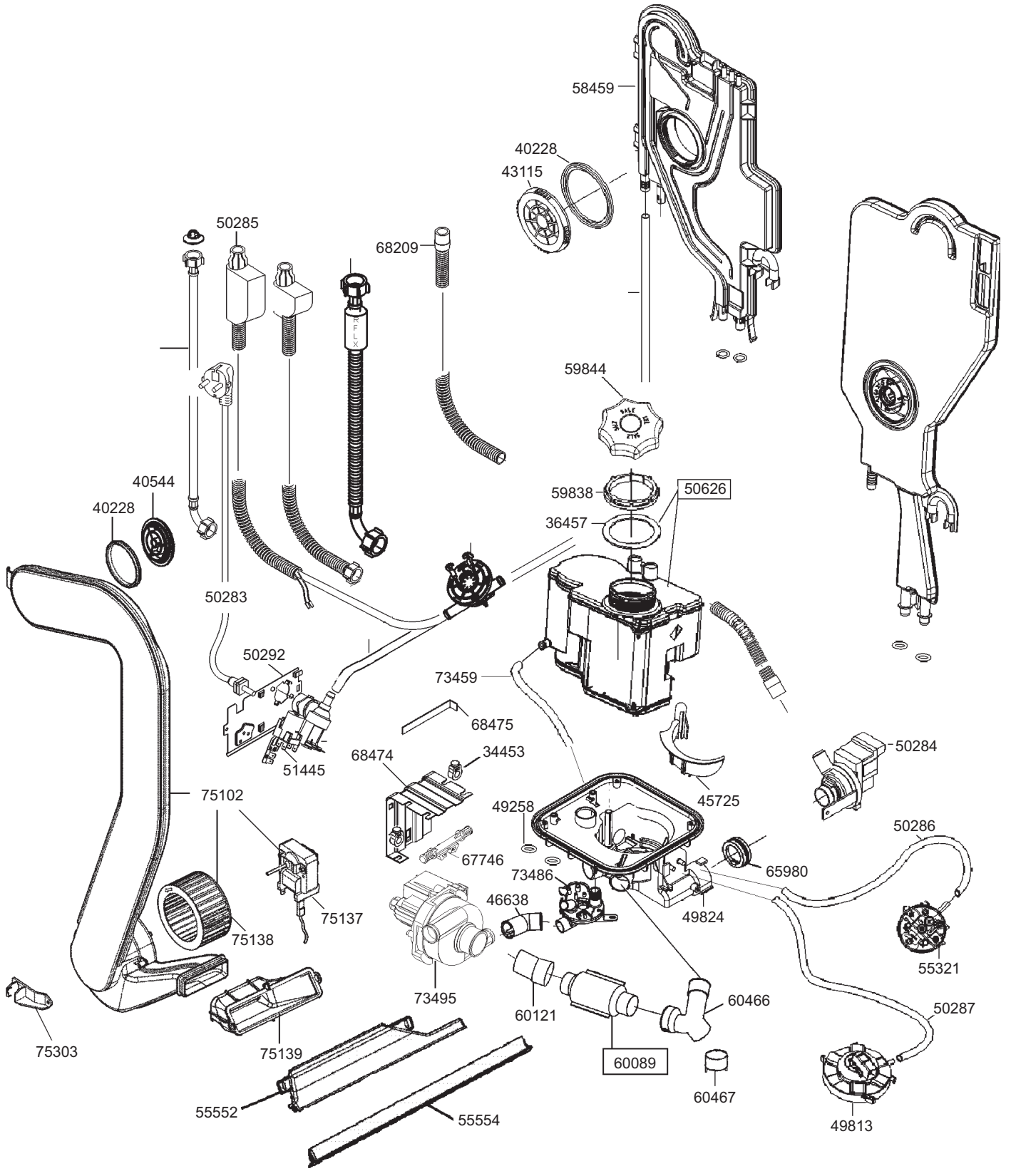
58459
40228
43115
50285
68209
59844
59838
50626
36457
40544
40228
50283
50292
73459
68475
51445
68474
34453
50284
75102
49258
45725
50286
67746
65980
73486
46638
49824
75137
75138
55321
73495
60121
60466
50287
75303
75139
60089
60467
55552
55554
49813